Uruk 166	verze: 1.0

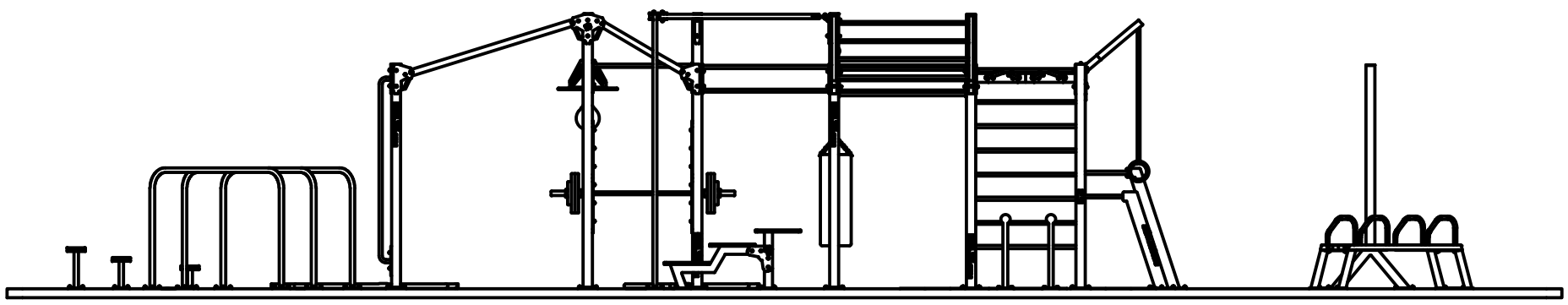

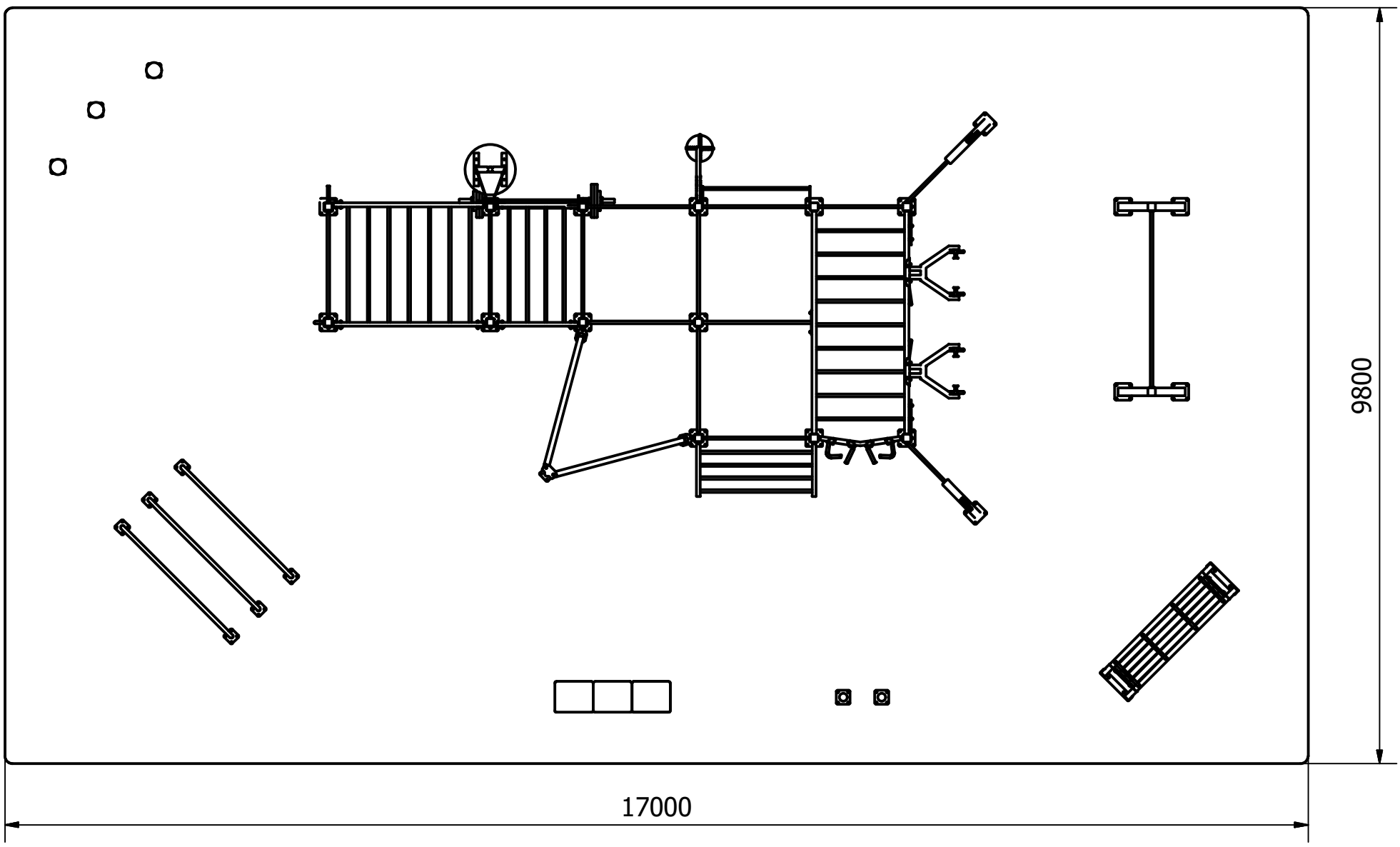

RVL13 WORKOUT PARKOUR OCR

www.rvl13.com mail: info@rvl13.com tel.: +420 723 677 666

RVL13.COM RVL13 - Street Workout Parks web: www.rvl13.com mail: info@rvl13.com tel.: +420 723 677 666	KRESLIL: Ondřej Plíšek	
	VYTVOŘENO: 20.4.2022	
	MĚŘÍTKO: 1:70	FORMÁT: A4
Uruk 166		
safe zone		POČET LISTŮ: 1/1