ERIDU 50	verze: 1.0

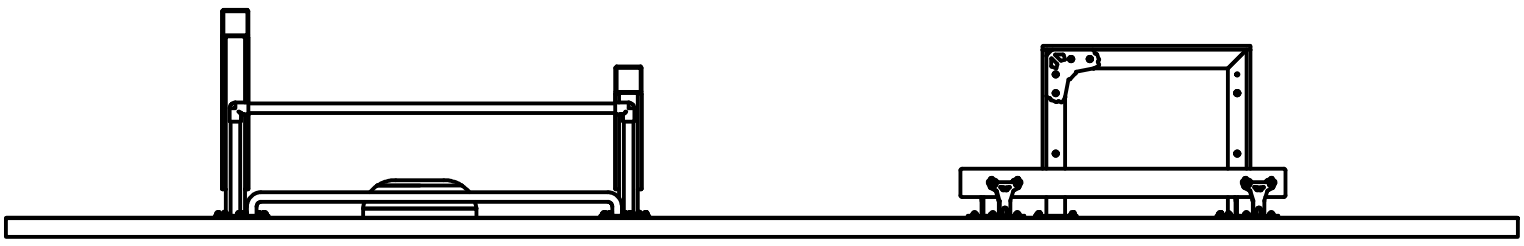

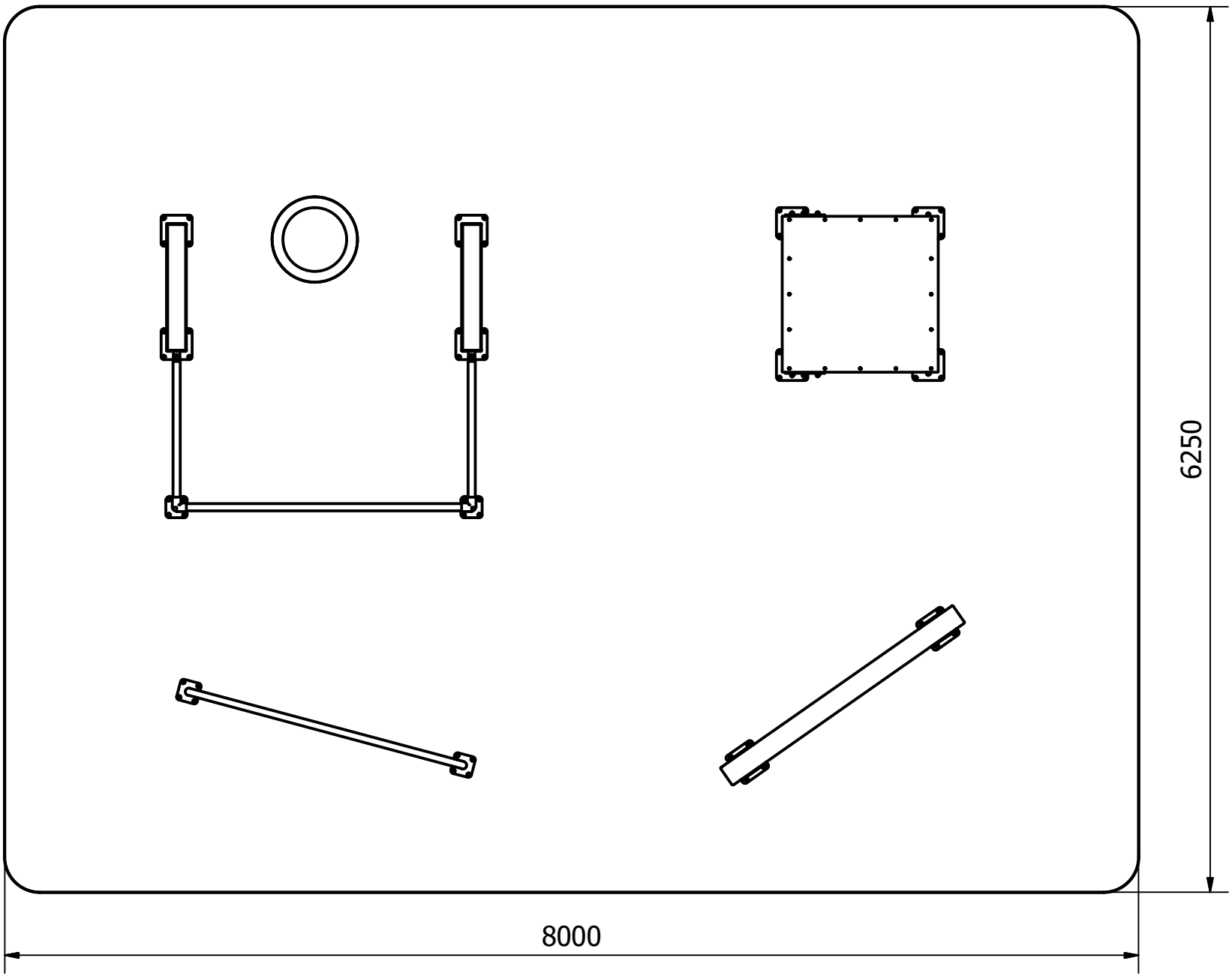

RVL13 - Street Workout Parks
web: www.rvl13.com
mail: info@rvl13.com
tel.: +420 723 677 666

KRESLIL:	Ondřej Plíšek
VYTVOŘENO:	7.6.2022
MĚŘÍTKO: 1:40	FORMÁT: A4
ERIDU 50	
safe zone	POČET LISTŮ: 1/1