URUK 75

verze: 1.0

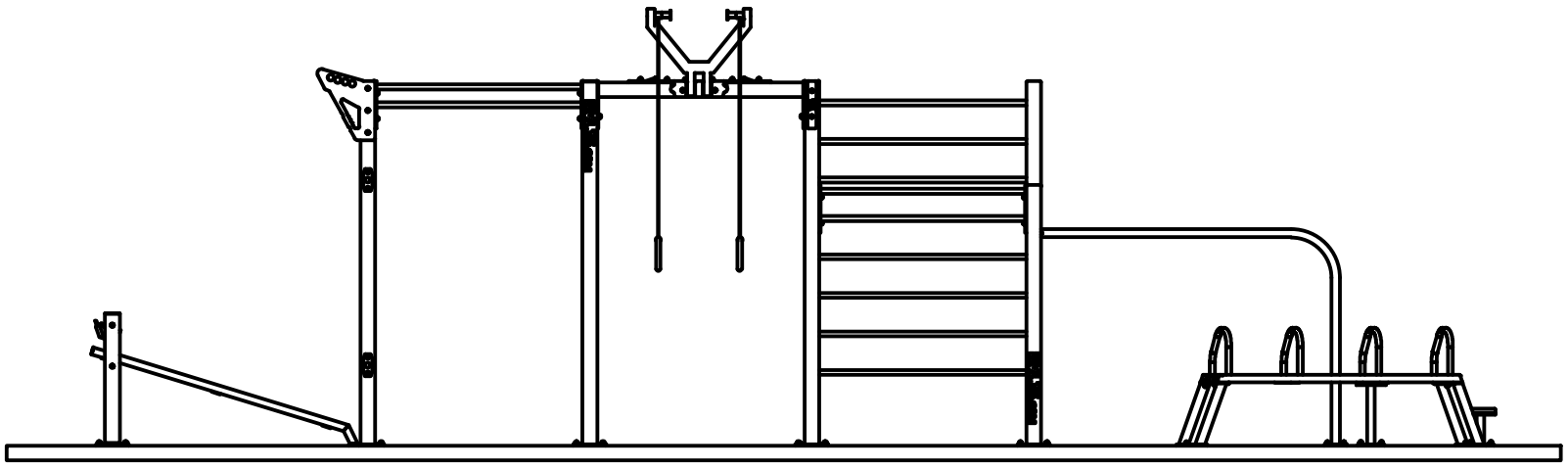

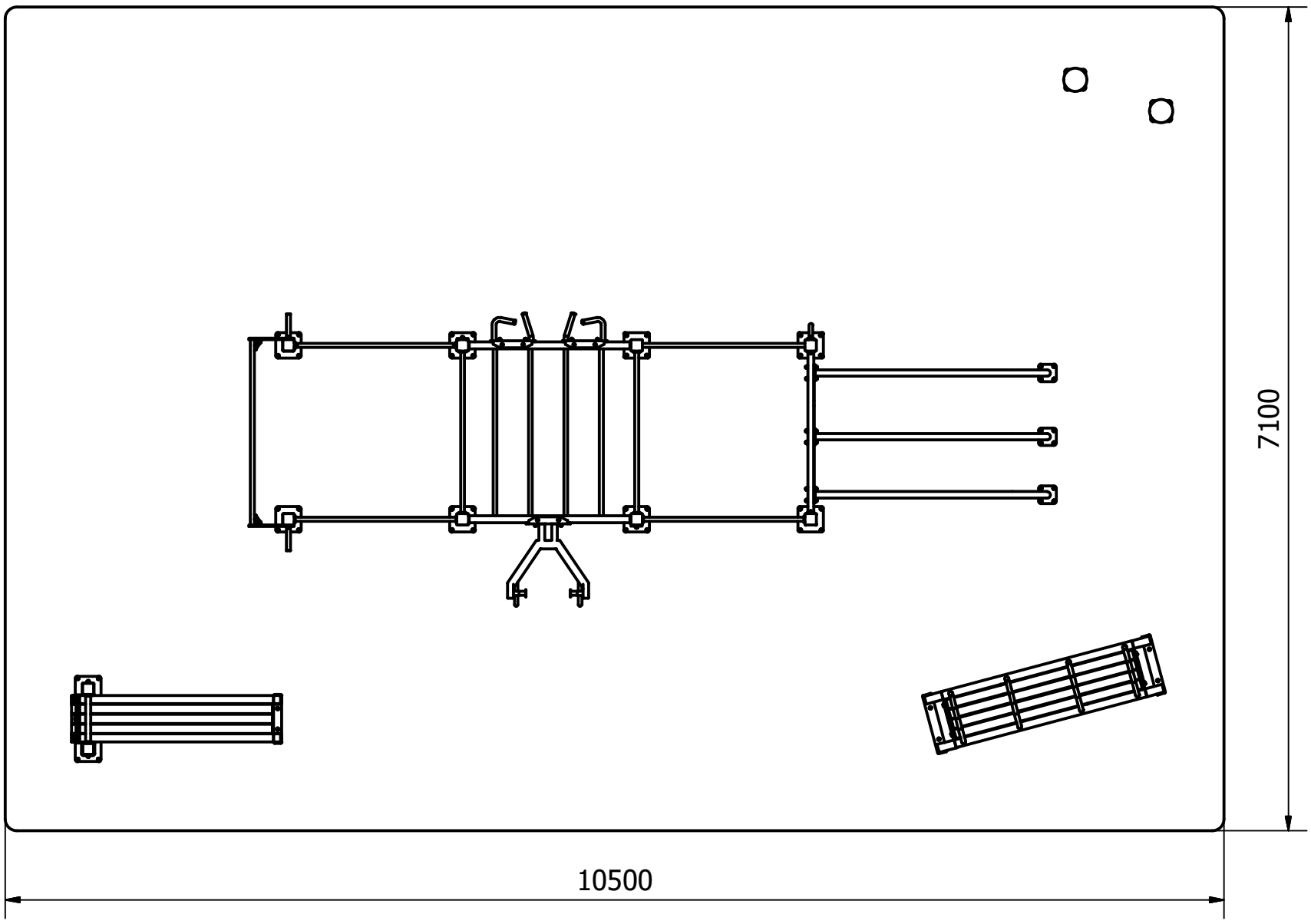

RVL13 WORKOUT PARKOUR OCR

www.rvl13.com mail: info@rvl13.com tel.: +420 723 677 666

RVL13.COM

RVL13 - Street Workout Parks
web: www.rvl13.com
mail: info@rvl13.com
tel.: +420 723 677 666

KRESLIL:	Ondřej Plíšek
VYTVOŘENO:	7.6.2022
MĚŘÍTKO:	1 : 50
FORMÁT:	A4
URUK 75	
safe zone	
POČET LISTŮ:	1/1